TVIRTINU
Generalinis direktorius

PROJEKTAVIMO UŽDUOTIS

2026 m. lapkričio mėn. 05 d.
Panevėžys

1. Objekto pavadinimas – Šilumos tinklų nuo Vilniaus g. 6 iki Savanorių a. 12 su atšakomis Panevėžyje rekonstravimas.
2. Užsakovas – AB "Panevėžio energija".
3. Pagrindas projektavimui – patikimo šilumos tiekimo užtikrinimas vartotojams, nuostolių mažinimas. 2027 metais Panevėžio miesto savivaldybė planuoja dangų rekonstrukcijas.
4. Statybos vieta – Panevėžio miestas.
5. Suprojektuoti:
5.1. Šilumos tinklų rekonstravimą pagal vamzdynų sistemos projektinius parametrus: T_s=120°C, Ps=1,6 MPa;
5.2. Šilumos tinklų vamzdynus – bekanaliu būdu su vandens nuotėkio kontrole ruože nuo Vilniaus g. 6 iki ŠK-23-11-11 - DN 100 (vietoje buvusio DN 150);
5.3. Šilumos tinklų vamzdynus – bekanaliu būdu su vandens nuotėkio kontrole ruože nuo ŠK-23-11-11 iki Vilniaus g. 3 šilumos punkto, įskaitant įvadines sklendes - DN 50 (vietoje buvusio DN 100), numatant uždaromąją armatūrą DN50 su aptarnavimo šuliniu į Vilniaus g. 3 pusę;
5.4. Šilumos tinklų vamzdynus – bekanaliu būdu su vandens nuotėkio kontrole ruože nuo ŠK-23-11-11 iki V. Kudirkos g. 3 šilumos punkto, įskaitant įvadines sklendes - DN50 (vietoje buvusio DN50), įrengiant atšaką į Vilniaus g. 7 pastatą – DN40 su uždaromąja armatūra DN40 (prisijungti prie esamų DN40 šilumos tinklų į Vilniaus g. 7 pastatą), numatant uždaromąją armatūrą DN50 su aptarnavimo šuliniu į V. Kudirkos g. 3 pusę;
5.5. Šilumos tinklų vamzdynus – bekanaliu būdu su vandens nuotėkio kontrole ruože nuo ŠK-23-11-11 iki ŠK-23-11-12 - DN80 (vietoje buvusio DN100);
5.6. Šilumos tinklų vamzdynus – bekanaliu būdu su vandens nuotėkio kontrole ruože nuo ŠK-23-11-12 iki Savanorių a. 13 šilumos punkto, įskaitant įvadines sklendes - DN40 (vietoje buvusio DN50), įrengiant atšaką į V. Kudirkos g. 4 pastatą – DN25 su uždaromąja armatūra DN25 (prisijungti prie esamų DN25 šilumos tinklų į V. Kudirkos g. 4 pastatą), numatant uždaromąją armatūrą DN40 su aptarnavimo šuliniu į Savanorių a. 13 pusę;
5.7. Šilumos tinklų vamzdynus – bekanaliu būdu su vandens nuotėkio kontrole ruože nuo ŠK-23-11-12 iki Tšk „A" - DN80 (vietoje buvusio DN80);
5.8. Šilumos tinklų vamzdynus – bekanaliu būdu su vandens nuotėkio kontrole ruože nuo Tšk „A" iki V. Kudirkos g. 3A šilumos punkto, įskaitant įvadines sklendes - DN32, numatant uždaromąją armatūrą DN32 su aptarnavimo šuliniu į V. Kudirkos g. 3A pusę;
5.9. Šilumos tinklų vamzdynus – bekanaliu būdu su vandens nuotėkio kontrole ruože nuo Tšk „A" iki Savanorių a. 12 šilumos punkto, įskaitant įvadines sklendes - DN80 (vietoje buvusio DN80), numatant uždaromąją armatūrą DN80 su aptarnavimo šuliniu į Savanorių a. 12 pusę;
5.10. Šilumos kamerų ŠK-23-11-11, ŠK-23-11-12 panaikinimą;
5.11. Reikiamą rekonstruojamų šilumos tinklų ir jų atvadų vamzdynų oro ir vandens išleidimo uždaromąją armatūrą;
5.12. Šilumos tinklų vamzdynų bei atvadų montavimą numatyti su sustiprinta izoliacija;
5.13. Vamzdynų sujungimo izoliacines movas dvigubo sandarinimo;
5.14. Bekanalių vamzdynų pažeidimo stebėjimo sistemos elektromontažinę schemą;
5.15. Numatyti armatūros aptarnavimo šulinių nudrenavimą, uždaromosios armatūros aptarnavimo šulinių liukų dangčius su liejinio užrašu „ŠT" užrakinamo tipo, juos patikimai priankeruojant prie g/b šulinio konstrukcijų;
5.16. Vamzdynų montavimo montažinę schemą;
5.17. Naujai sumontuotų vamzdynų praplovimo schemą.

6. Numatyti bekanalių vamzdynų nuo Vilniaus g. 6 iki Savanorių a. 12 su atšakomis Panevėžyje izoliacijos kontrolės įrenginių pajungimą į esamus Panevėžio miesto duomenų perdavimo įrenginius ENCO, ENreader, kurie sumontuoti V. Kudirkos g. 3 pastate ir numatyti medžiagas jų pajungimui.
7. Duomenys apie vamzdynų izoliacijos būklę, esamų įrenginių ENCO, ENreader pagalba GSM GPRS ryšiu perduodami į esamą AB „Panevėžio energija“ duomenų surinkimo ir atvaizdavimo sistemą RIS. Duomenų atvaizdavimui taikomos visos esamos sistemos savybės.
8. Kiti reikalavimai: Projektavimo darbus atlikti vadovaujantis šia užduotimi, technine specifikacija ir galiojančiais normatyviniais dokumentais.
9. Projekto rengimo etapai: projektiniai pasiūlymai ir techninis darbo projektas.
10. Projekto baigimo tvarka, reikalingi derinimai: projektinius pasiūlymus suderinti statybos techninio reglamento STR 1.05.01.2017 nustatyta tvarka.
11. Pateikiamos dokumentacijos skaičius – 1 egz. bei 1 elektroninė versija.

PRIDEDAMA:
1. Šilumos tinklų nuo Vilniaus g. 6 iki Savanorių a. 12 su atšakomis Panevėžyje, situacijos schema – 1 lapas.
2. Šilumos kameros albumas – 2 lapai.

Projektavimo užduotį ruošė:

Paslaugų tarnybos viršininkas

Šilumos tinklų nuo Vilniaus g. 6 iki Savanorių a. 12 su atšakomis Panevėžyje situacijos schema

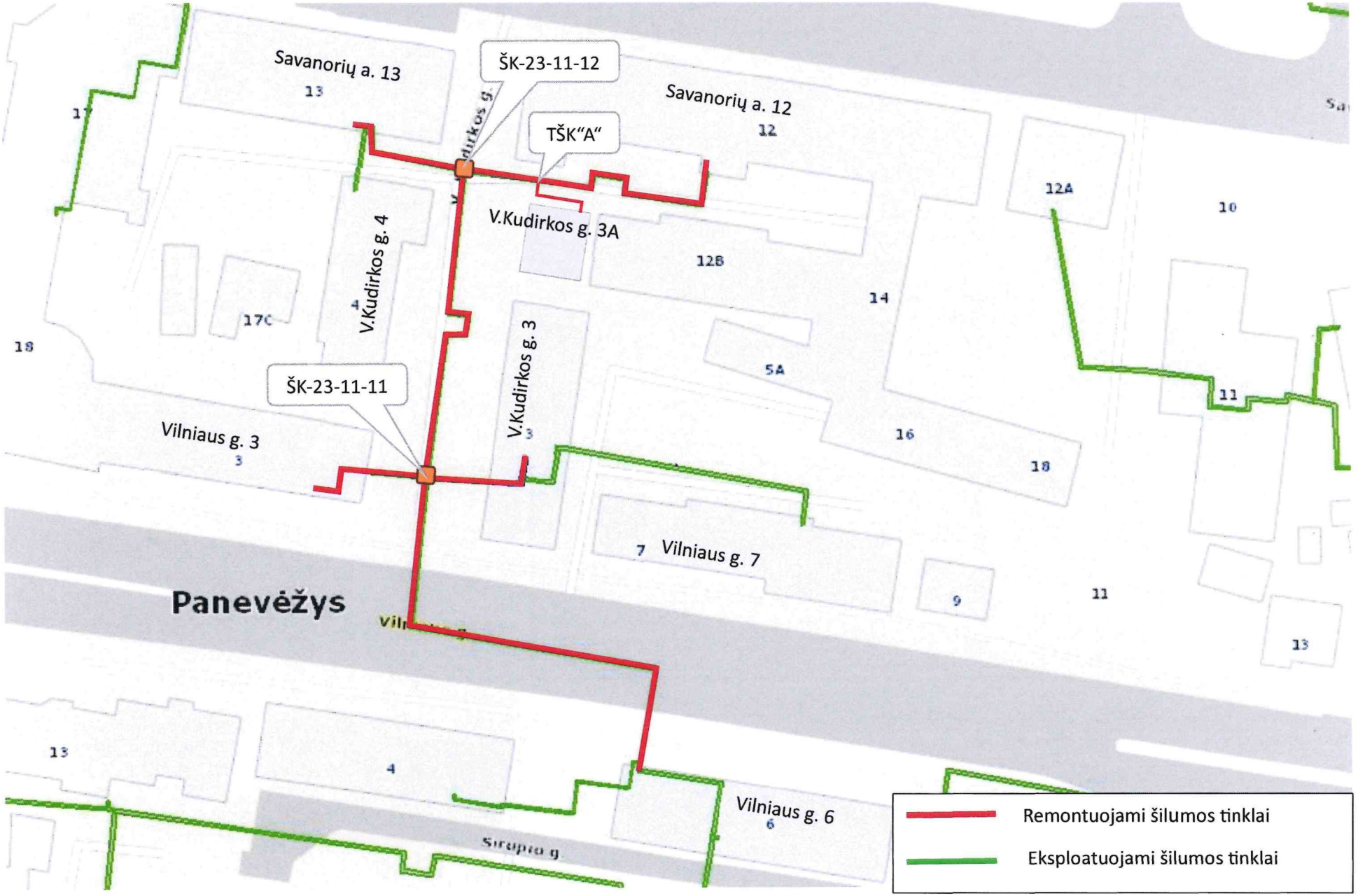

PANEVĖŽIO ŠTR **(Nr.13-1)**

ŠK-23-11-11

V.KUDIRKOS G-JE TARP VILNIAUS 3 IR V.KUDIRKOS 3

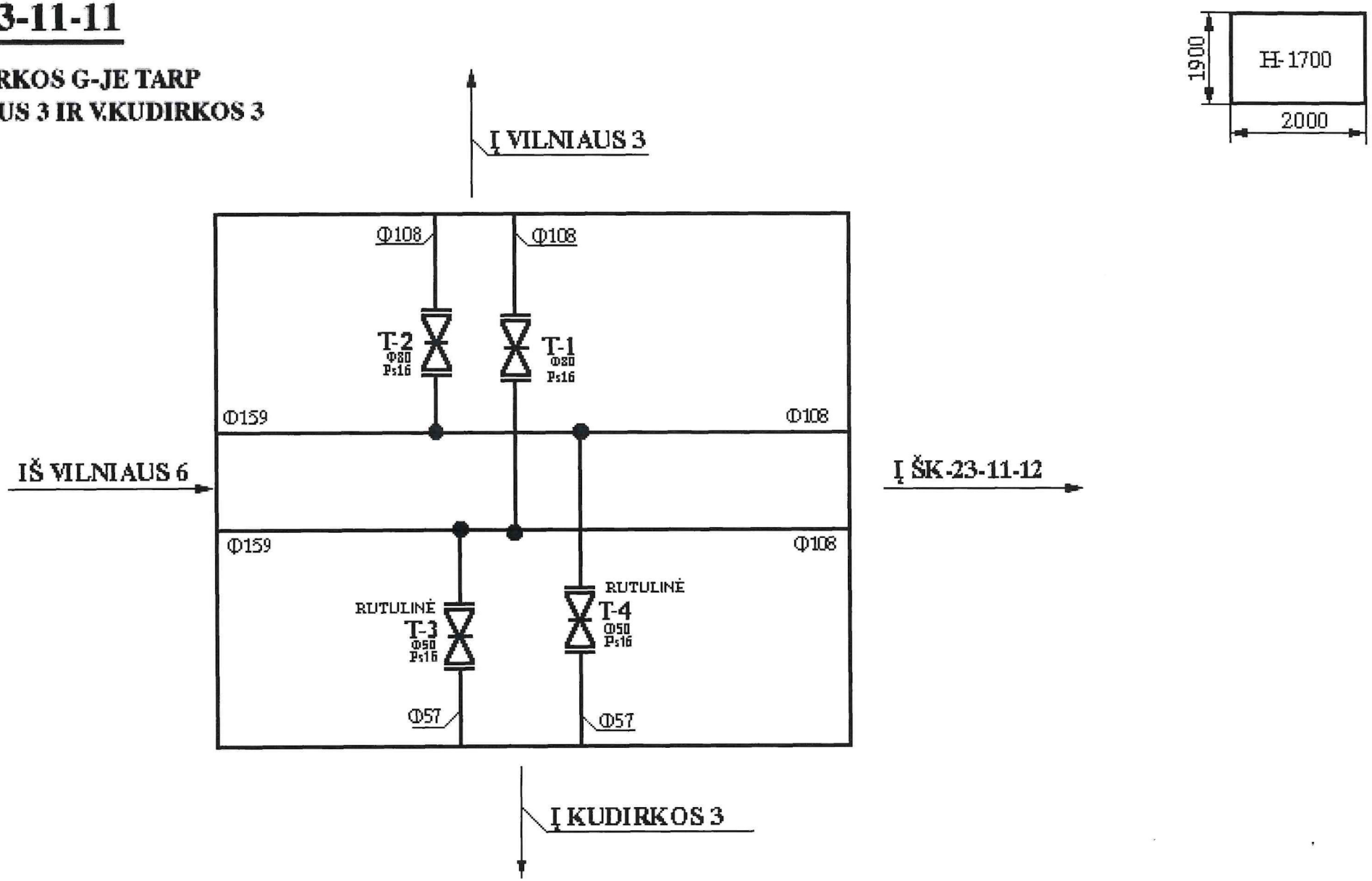

PANEVĖŽIO ŠTR **(Nr.13-1)**

ŠK-23-11-12

V.KUDIRKOS G-JE TARP SAVANORIŲ 12 IR 13

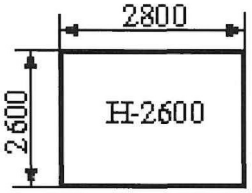

Į SAVANORIŲ A. 13

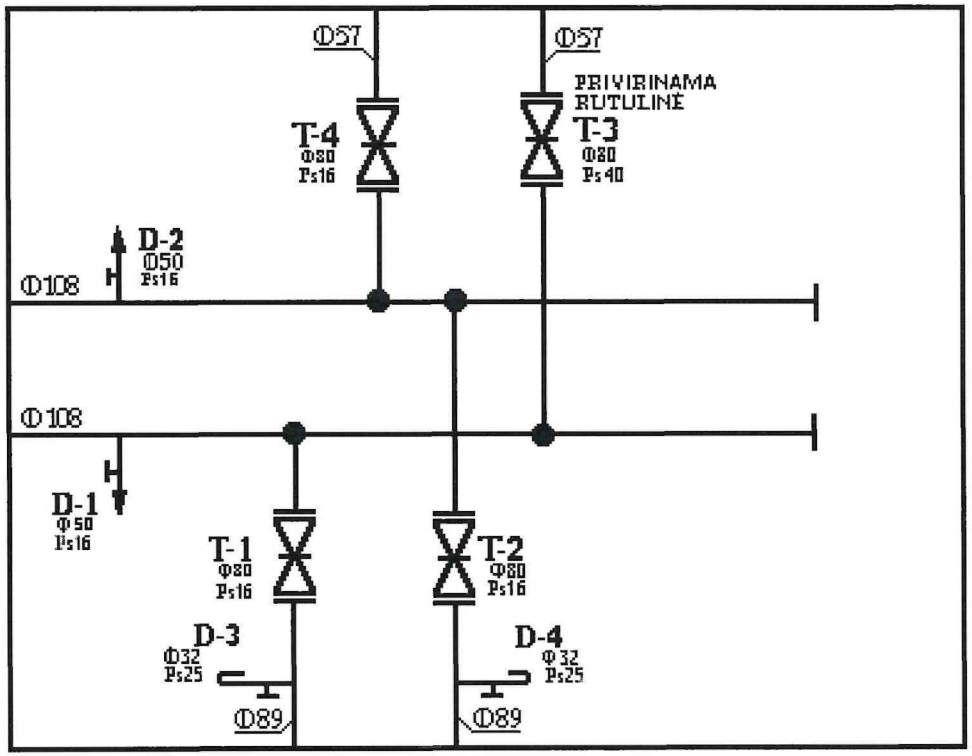

IŠ ŠK-23-11-11

Į SAVANORIŲ 12